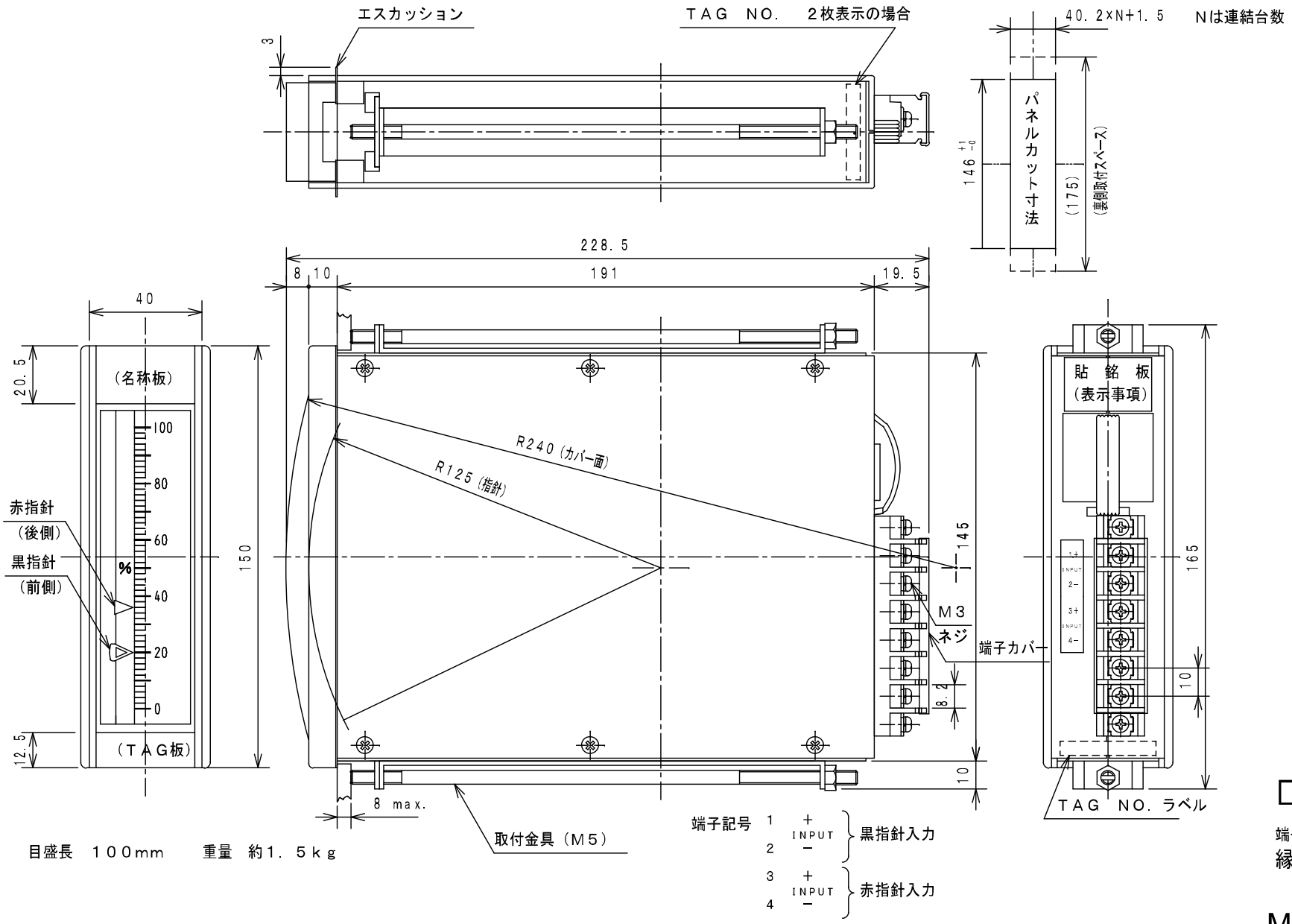

目盛長 100mm 重量 約1.5kg

□EF−15D

端子カバー付

縁形計器 外形図

MS−12217